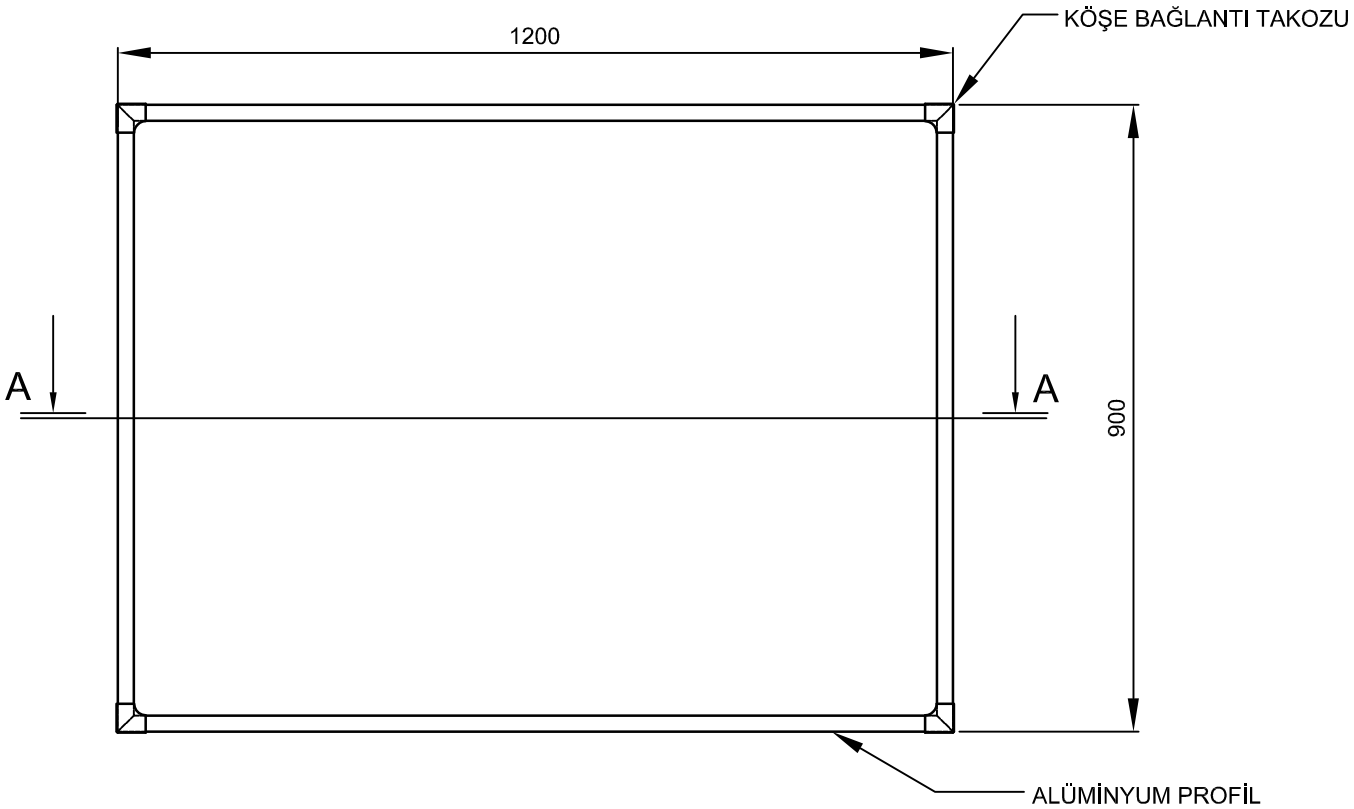

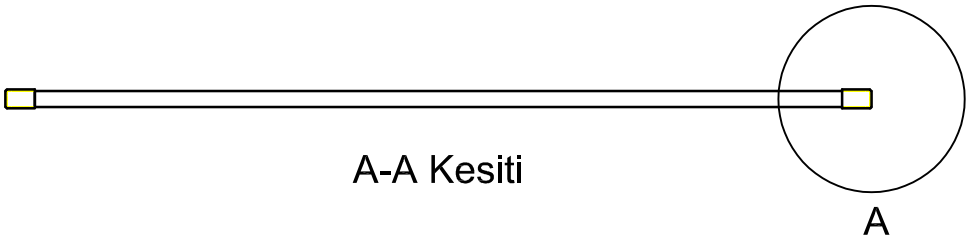

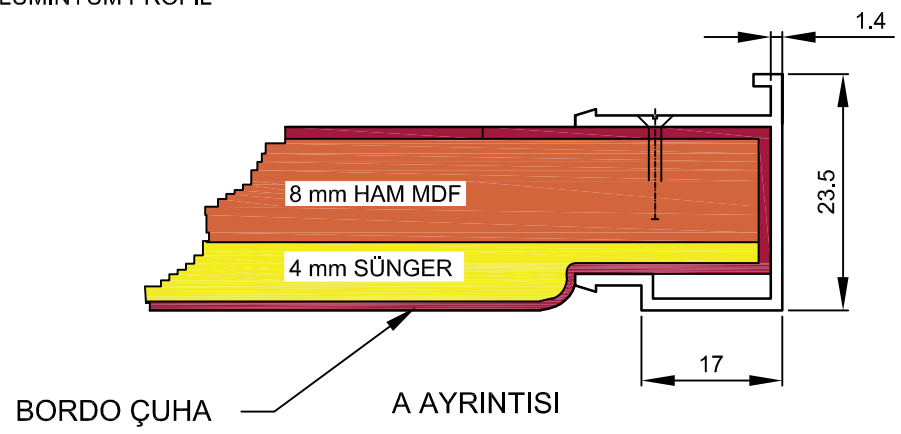

	Tarih		MEB İZMİR İL MİLLİ EĞİTİM MÜDÜRLÜĞÜ DESTEK HİZMETLERİ BÖLÜMÜ
Çizen		Komisyon	
Ölçek	255.3.1.9-1968 SINIF PANOSU 120		Resim Nr

SINIF PANOSU (120x90)

Metal Kısım

- Pano çevresi resme uygun alüminyum profil malzemeden imalat resminde verilen ölçülere göre yapılacaktır.
- Köşe bağlantısı için özel alüminyum köşe bağlantı takozu kullanılacaktır.
- Çerçeve profili ve köşe takozu seçimi, piyasa araştırması yapılarak, imalat resminde verilen ölçülerin dışına çıkmamak şartı ile, profil kesitine şekil ve ölçü olarak en yakın profil türleri içerisinden İl Milli Eğitim Müdürlüğünün onayı alınarak yapılacaktır.
- Pano zemin malzemesi olarak, 8mm ham MDF kullanılacaktır.
- Dolgu malzemesi olarak, 4mm sünger kullanılacaktır.
- Pano kumaşı olarak, bordo renkli çuha kullanılacaktır.
- Çerçeve profilleri imalat resminde verilen ölçülerde, arka kısımdan MDF plaka üzerine 3x9mm ahşap vidası ile bağlanacaktır.
- Sınıf panosu, uzun kenarların köşe noktalarından (Takozlardan sonra) 50mm içeriden olacak şekilde Ø6mm delinecektir.
- Ürün ile birlikte 4 adet 8mm roket dübel ve 5x70mm vida ve vida başı kapatma (krom kaplamalı pirinç malzemeden) verilecektir.
- Üretimi yapılan ürün üzerinde mümkün ise sol yan cephede (yan cephesi olmayan ürünlerde ön yüzeyde sol üst köşede), üretimi yapan kurum bilgilerinin bulunduğu metal etiket bulunmalıdır.
- Üretimi tamamlanan ürünler, ayrı ayrı streç film ile (tüm yüzeyler) sarılmalıdır.

.