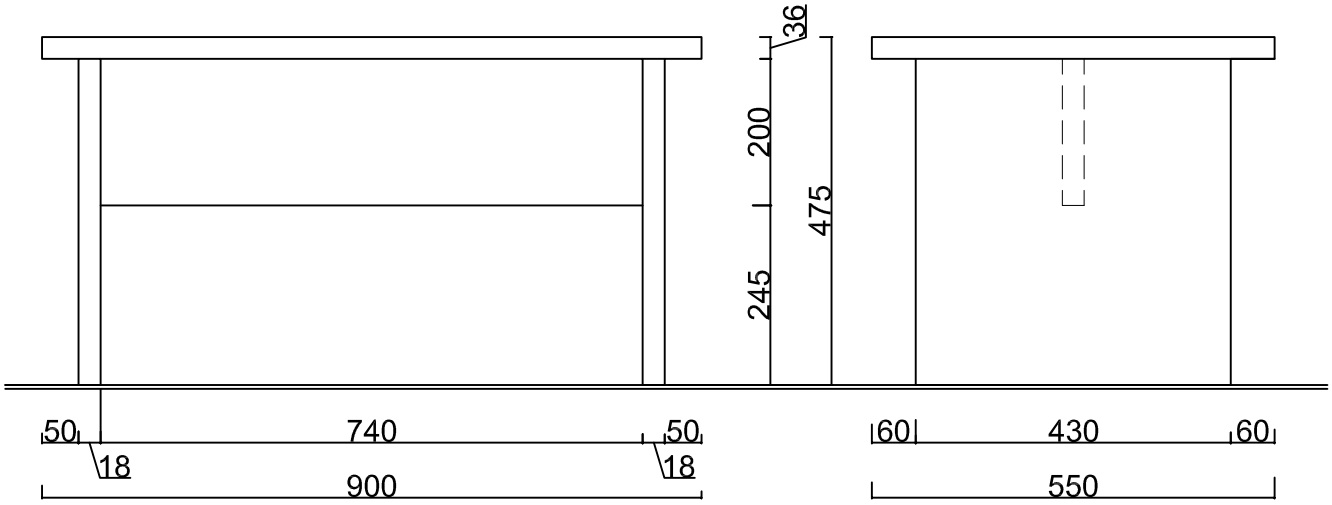

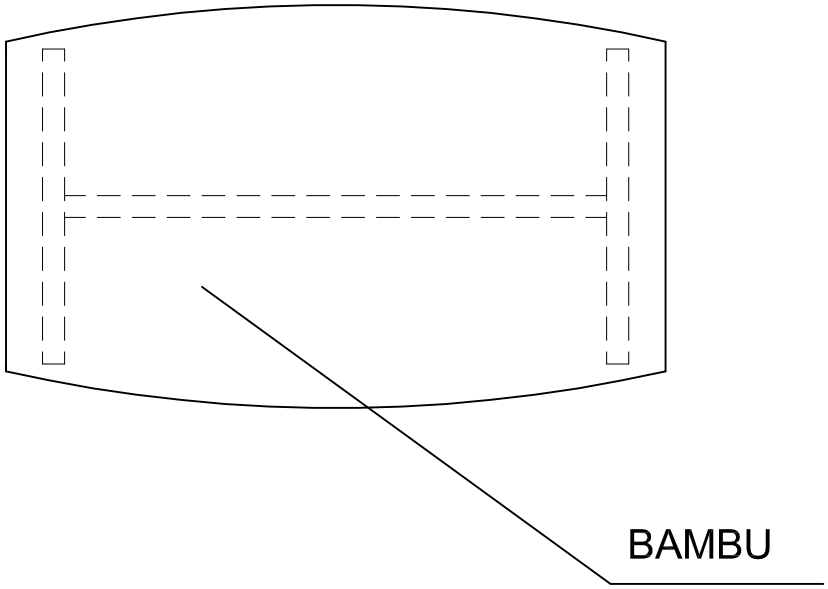

ORTA MASASI
1/10 NET RESİM

	Tarih		**MEB** İZMİR İL MİLLİ EĞİTİM MÜDÜRLÜĞÜ DESTEK HİZMETLERİ BÖLÜMÜ	
Çizen		Komisyon		
Ölçek	255.3.1.2.5-159 ORTA MASASI			Resim Nr

255.3.1.2.5-159 ORTA MASASI

Ahşap Kısım

- Ayak-kayıt birleştirmeleri kavelalı ve poliüretan esaslı hızlı çivi yapıştırı ile olacaktır.
- Ayaklar tablaya metal açılı köşe bağlantı elemanı ile montajı yapılacaktır.
- Ayak ve kayıtlar 18mm bej suntalam, kenarları ise kendi renginde 0,40 mm PVC ile kaplanacaktır.
- Tablanın orta kısmı bej renkli 36 mm suntalam, kenarları ise kendi renginde 1mm PVC ile kaplanacaktır.
- Tabla kenarları kendi renginde PVC kaplama ile kaplanacaktır.
- Masanın alt kısmına çivili plastik pabuç çakılacaktır.
- Üretimi yapılan ürün üzerinde mümkün ise sol yan cephede (yan cephesi olmayan ürünlerde ön yüzeyde sol üst köşede), üretimi yapan kurum bilgilerinin bulunduğu metal etiket bulunmalıdır.
- Üretimi tamamlanan ürünler, ayrı ayrı streç film ile (tüm yüzeyler) sarılmalıdır.